看護部組織図
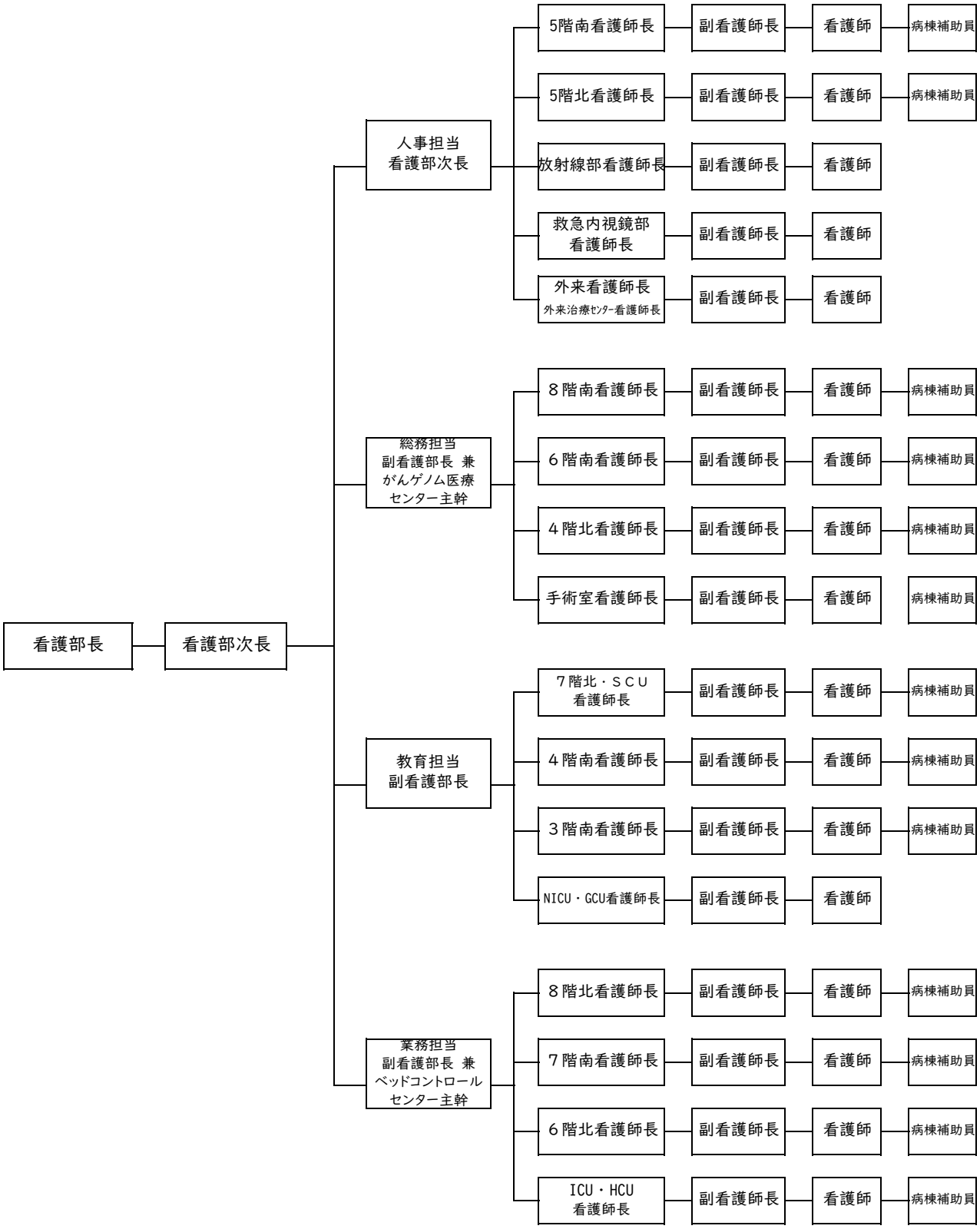
看護部組織図
令和6年4月1日改正