現行PBX構成図

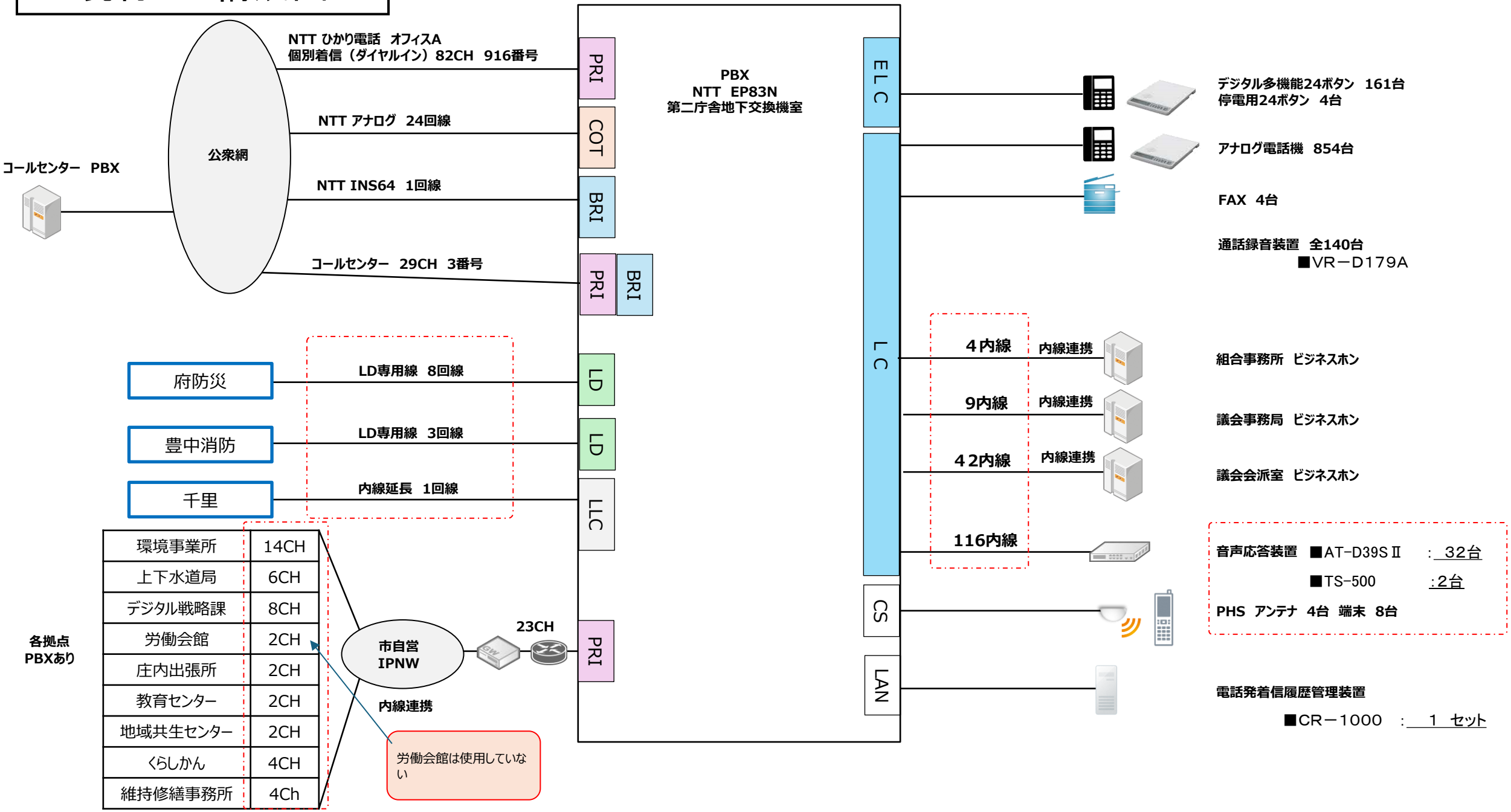
NTT ひかり電話　オフィスA
個別着信（ダイヤルイン）82CH　916番号
NTT アナログ　24回線
NTT INS64　1回線
コールセンター　29CH　3番号
公衆網
コールセンター　PBX
PRI
COT
BRI
PRI
BRI
LD
LD
LLC
PRI
PBX
NTT　EP83N
第二庁舎地下交換機室
ELC
LC
CS
LAN
デジタル多機能24ボタン　161台
停電用24ボタン　4台
アナログ電話機　854台
FAX　4台
通話録音装置　全140台
■VR－D179A
府防災
豊中消防
千里
LD専用線　8回線
LD専用線　3回線
内線延長　1回線
4内線
9内線
42内線
116内線
内線連携
内線連携
内線連携
組合事務所　ビジネスホン
議会事務局　ビジネスホン
議会会派室　ビジネスホン
音声応答装置　■AT-D39SⅡ　：32台
■TS-500　：2台
PHS　アンテナ　4台　端末　8台
電話発着信履歴管理装置
■CR－1000　：1　セット
各拠点
PBXあり
環境事業所　14CH
上下水道局　6CH
デジタル戦略課　8CH
労働会館　2CH
庄内出張所　2CH
教育センター　2CH
地域共生センター　2CH
くらしかん　4CH
維持修繕事務所　4Ch
市自営
IPNW
23CH
内線連携
労働会館は使用していない